ВНИМАНИЕ!

ВАЖНЫЕ УКАЗАНИЯ ПО МОНТАЖУ И ИСПОЛЬЗОВАНИЮ

НАЧНИТЕ С ПРОЧТЕНИЯ ЭТИХ ВАЖНЫХ ПРАВИЛ ТЕХНИКИ БЕЗОПАСНОСТИ

Эти предупреждающие символы означают ”Внимание”, обращение к Вашему вниманию, так как их несоблюдение могло бы причинить вред здоровью человека или материальный ущерб.
Пожалуйста, внимательно прочитайте эти предупреждения.
Данный привод ворот сконструирован и оттестирован таким образом, чтобы при своей установке и использовании (при точном соблюдении правил техники безопасности) он предоставлял бы пользователю относительную безопасность. Итогом несоблюдения настоящих правил техники безопасности может быть вред, причиненный здоровью людей или материальный ущерб.

При манипуляциях с инструментами и мелкими частями действуйте с осторожностью и не носите кольца (перстни), часы и свободную одежду (если на воротах осуществляются работы по их установке и ремонту).

Электропроводку необходимо прокладывать в соответствии с местными строительными нормами и инструкциями, относящимися к электропроводке. Подключение электрического кабеля к правильно заземленной сети может осуществлять лишь авторизованный работник - электрик.

При монтаже необходимо принять во внимание опасность зажатия между перемещаемой частью ворот и окружающими частями здания, например: стеной.

Для того, чтобы воспрепятствовать возникновению повреждений, пожалуйста, удалите из ворот все вмонтированные в них замки.

После установки необходимо проверить механизм на правильность его настройки, а также привод, системы безопасности и аварийного отблокирования на предмет их правильного функционирования.

Если в воротах установлены двери для прохода, то приводной механизм нельзя запустить или оставить его включенным до тех пор, пока ворота не будут должным образом закрыты.

Важно, чтобы перемещение ворот было бы постоянно гладким. Ворота, которые заклинятся или будут заедать,необходимо немедленно отремонтировать. Не пробуйте ремонтировать ворота сами. Обратитесь за помощью к специалисту.

Дополнительные устройства разместите так, чтобы они не были доступны детям. Не позволяйте детям, чтобы они манипулировали с кнопками и дистанционным управлением. Закрывающиеся ворота могут причинить тяжелые ранения.

При осуществлении работ по уходу, например: при очистке, автоматически управляемые устройства должны быть отключены из сети электропитания.
У жестко подключенной электропроводки необходимо помнить об устройстве размыкания для того, чтобы во всех полях отключения было бы гарантировано отключение при помощи переключателя (размыкание контактов не менее 3 мм) или при помощи отдельного предохранителя.

Обеспечьте, чтобы те лица, которые осуществляют монтаж, уход и обслуживание привода, соблюдали требования настоящей инструкции. *Инструкцию разместите в таком месте, где бы она была быстро доступна.*

После монтажа привода должна быть безусловно обеспечена охрана мест, в которых существует угроза возникновения ушибов и порезов.

МОНТАЖ КОЖУХА УСТРОЙСТВА УПРАВЛЕНИЯ

Устройство управления CB22 предназначено для монтажа в специальный кожух под колпаком привода раздвижных ворот и может быть заказавно, если его еще не имеется, в качестве принадлежности.
Устройство управления может быть также размещено снаружи (на стене) в водонепроницаемом кожухе (203391).
Устройство управления двигателем представляет собой современнейшую микропроцессорную электронную систему. Оно имеет все необходимые для надежной эксплуатации варианты подключения и функции. Кожух с устройством управления двигателем монтировать кабельными вводами вниз. Оно не должно подвергаться длительному воздействию солнечных лучей. С помощью электроники можно очень точно настроить тянущее и сжимающее усилие. При правильном монтаже и настройке ворота можно удерживать рукой.
Во время перемещения ворота можно в любой момент остановить, используя пульт управления, кнопку или выключатель с замочным механизмом. Створка ворот требует жесткого упора для положений «ОТКРЫТО» и «ЗАКРЫТО».

ЭЛЕКТРОМОНТАЖ

Подключение устройства управления должно выполняться последним, т. е. вначале установить привод, проложить требуемые кабели и закрепить фоторелейные завесы (контактные планки). При стационарном монтаже требуется устройство для отсоединения от сети, имеющее расстояние между контактами не менее 3 мм (главный выключатель).

Влага и вода разрушают устройство управления. Необходимо обеспечить невозможность попадания воды или влаги в устройство управления. Все отверстия и кабельные вводы должно быть водонепроницаемо закрыты.

Поперечное сечение кабелей не должно быть меньше следующих значений:
• 100-230 В 1,5мм² или больше
• 0-24 В 0,5мм² или больше
Советы: На практике звонковые провода часто вызывают проблемы, т. к. при большой длине в них происходят слишком

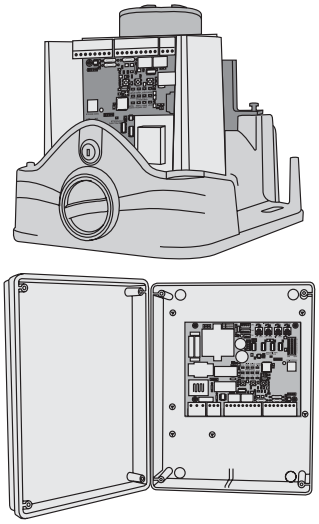

большие потери напряжения. Разделяйте кабеля по кабельным каналам, т. к. кабель двигателя и кабель фоторелейной завесы, особенно для выключателей с замочным механизмом, пусковых кнопок (выходящих от здания), в противном случае при большой длине проводов могут возникать неполадки.

ТЕХНИЧЕСКИЕ ДАННЫЕ

Напряжение: 230 В~ ±10 % 50 Гц
Макс. потребляемый ток: 22 мА
Приводы, макс.: 230 В~ 50 Гц 1000 Вт макс.
Питание принадлежностей: 24 В~ 0,5 А макс.
Рабочая температура: -25 °C - + 55 °C
Режимы работы:
Стандарт/ Стандарт с функцией калитки/ Разделение каналов/ Жилое здание (стоянка)/ Без Самоудержание (схема безопасности)
Макс. время хода: 80 с
Длительность паузы: 0 - 150 с
Размер: 119x145 мм (без кожуха)

ТИПОВОЕ СТРОЕНИЕ СИСТЕМЫ

1. Привод с устройством управления
Привод расположен на регулируемой по высоте монтажной плите.
2. Устройство управления (если монтируется снаружи)
Если устройство управления монтируется снаружи (требуется внешний кожух), должны быть требуемым образом проложены кабели и питающие линии
3. Фоторелейная завеса (770E/771E) 150-200 мм (опция)
Первая фоторелейная завеса. Защищает людей
4. Фоторелейная завеса (770E/771E) 700 мм (опция)
Вторая фоторелейная завеса. Защищает автомобили и высокие объекты
5. Проблесковая лампа
Важное оптическое указание на движение ворот.
6. Контактная планка (опция)
Защищает ворота при касании. Контактные планки можно расположить на воротах или на опорах. Если в воротах имеются проемы больше 45 мм, требуется контактная планка на опоре (принадлежность). При необходимости, контактные планки должны быть расположены до высоты 2,5 м.
7. Выключатель с замочным механизмом (опция)
Размещается на наружной стороне. С помощью ключа или ввода номера ворота открываются.
8. Фоторелейная завеса (опция)
Защищает ворота в положении «Открыто». Эта фоторелейная завеса может не требоваться, если путем строительных мер предотвращается нахождение людей в этой зоне. В качестве альтернативы может быть также установлена контактная планка.

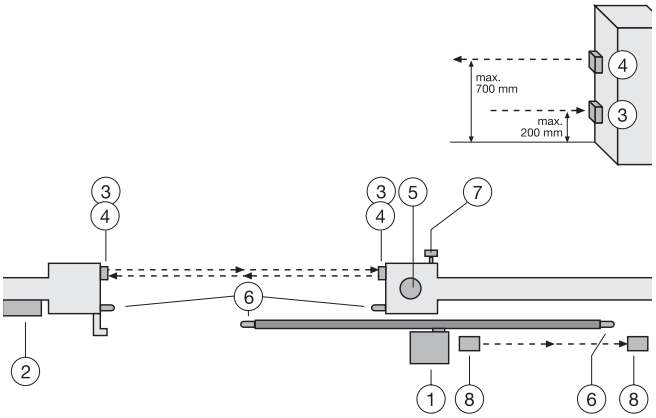

Устройство управления соответствуют требованиям новых нормативных актов EN. Один из таких нормативных актов предписывает, что усилия закрытия на кромке ворот не должны превышать 400 Н (40 кг) в пределах последних 500 мм до положения ворот «ЗАКРЫТО». В пределах более 500 мм максимальное усилие на кромке ворот может составлять 140 Н (140 кг). Если это невозможно обеспечить, необходимо расположить контактную плану до высоты 2,5 м на воротах или на противоположной опоре (EN12453).

ДВИГАТЕЛЬ

Подключите двигатель точно согласно схеме соединений.
Зажим 4 - черный кабель
Зажим 5 - синий кабель
Зажим 6 - коричневый кабель
Кабели поставляемого вместе с двигателями конденсатора должны быть проведены вместе с кабелями для направления вращения к зажимам OP и CL. Убедитесь в том, что он правильно присоединен и имеет хорошее электрическое соединение. Конденсатор отвечает за мощность, которой позднее обладает двигатель.
Замечание: Если присоединяются приводы/двигатели, отличные от наших, то для обеспечения правильной работы может потребоваться поменять местами кабели зажимов 4 + 6. Это становится видным при первом вводе в эксплуатации, если устройство управления не обеспечивает требуемые направления движения. См. также указания в разделе «Подключение концевого выключателя».

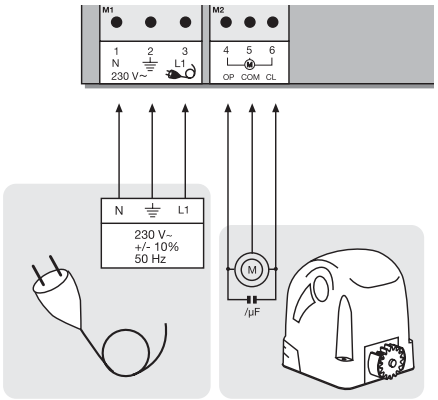

ПОДКЛЮЧЕНИЕ КОНЦЕВОГО ВЫКЛЮЧАТЕЛЯ

Исполнение 2005: Кабель соединяется с зажимом CN2 через штекер.
Другие исполнения: На концевом выключателе не имеется штекера. При покупке отдельного устройства управления в объем поставки входит штекер с коротким кабелем. Оба кабеля соединяются с помощью паяного соединения или блочного зажима. К устройству управления могут быть подключены системы концевых выключателей различного типа. Концевой выключатель должен иметь контакты 2NC (нормально замкнутые). Правильное подключение показано на рисунке.
Позиционирование магнитов на воротах для магнитного концевого выключателя:
Магнит с обозначением 1 должен монтироваться на зубчатой рейке всегда слева.
Магнит с обозначением 2 должен монтироваться на зубчатой рейке всегда справа.
Замечание: Перед первым вводом в эксплуатацию рекомендуется еще раз проверить правильность работы посредством контрольного светодиода.
Замечание: Для открывания в правильном направлении проверьте установку Dip-переключателя 7.

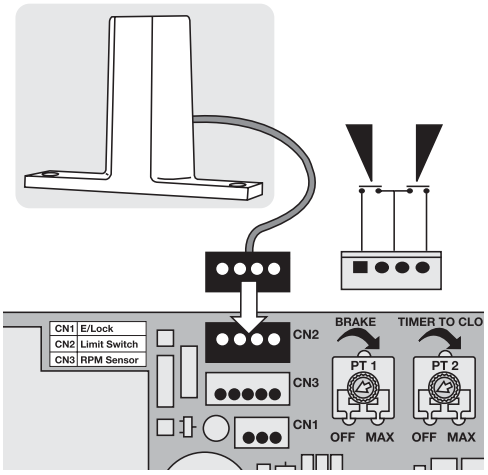

СТРОЕНИЕ УСТРОЙСТВА УПРАВЛЕНИЯ

ПУНКТ	ОПИСАНИЕ	ФУНКЦИЯ
1	M1, зажим:1,2,3	Питающая линия
2	M2, зажим:4,5,6	Привод
3	M3, зажим:7,10	Импульсный датчик, канал 1
	Зажим:8,10	Импульсный датчик, канал 2
	Зажим:9,10	Кнопка аварийного выключения / должна быть шунтирована без подключенного выключателя
	Зажим:11,12	Контроль ворот/освещение
	Зажим:12,13	Проблесковая лампа
	Зажим:14,15	Подключение для принадлежности 24 В
4	M4, зажим:16,19	Опциональная фоторелейная завеса «ОТКРЫТО»
	Зажим:17,19	Опциональная фоторелейная завеса «ЗАКРЫТО»
	Зажим:18,19	Главная фоторелейная завеса «ЗАКРЫТО»
	Зажим:20,21	Контактная планка 8,2 кОм
	Зажим:22,23	Антенна
5	CN4/CN5, штекер	Гнезда радиомодуля
6	CH1, кнопка	Обучение/удаление радио канал 1
7	CH2, кнопка	Обучение/удаление радио канал 2
8	L1, кнопка	Обучение - отрезок пути
9	JMP1, перемычка	Программирование фоторелейных завес
10	DIP1	Блок ДИП-переключателей
11	PT4, потенциометр	RPM-сенсор, настройка
12	PT3, потенциометр	Настройка усилия
13	PT2, потенциометр	Автоматическое закрытие
14	PT1, потенциометр	Тормоз
15	CN2, штекер	Магнитный концевой выключатель
16	CN3, штекер	RPM-сенсор
17	CN1, штекер	Электрозамок

ОПИСАНИЕ СВЕТОДИОДОВ

КРАСНЫЕ светодиоды должны быть выключены. Указывают на подлежащие устранению неисправности; исключение: не подключенные фоторелейные завесы Failsafe. (см. описание «Фоторелейная завеса»)

(Пример: короткое замыкание, фоторелейные завесы и/или контактная планка)

ПУНКТ	ОПИСАНИЕ
СИД A	КРАСНЫЙ Обучение/удаление радио канал 1
СИД B	КРАСНЫЙ Пуск импульсы канал 1
СИД C	КРАСНЫЙ Обучение/удаление радио канал 2
СИД D	КРАСНЫЙ Пуск импульсы канал 2
СИД E	КРАСНЫЙ Фоторелейная завеса АКТИВНА при ОТКРЫТИИ
СИД F	КРАСНЫЙ Фоторелейная завеса АКТИВНА при ЗАКРЫТИИ
СИД G	КРАСНЫЙ Фоторелейная завеса АКТИВНА при ЗАКРЫТИИ
СИД H	КРАСНЫЙ Контактная планка
СИД I	ЗЕЛЕНЫЙ Стоп
СИД J	ЖЕЛТЫЙ Концевой выключатель «Ворота ОТКРЫТЫ»
СИД K	ЖЕЛТЫЙ Концевой выключатель «Ворота ЗАКРЫТЫ»
СИД L	КРАСНЫЙ Обучающая программа (участок пути)

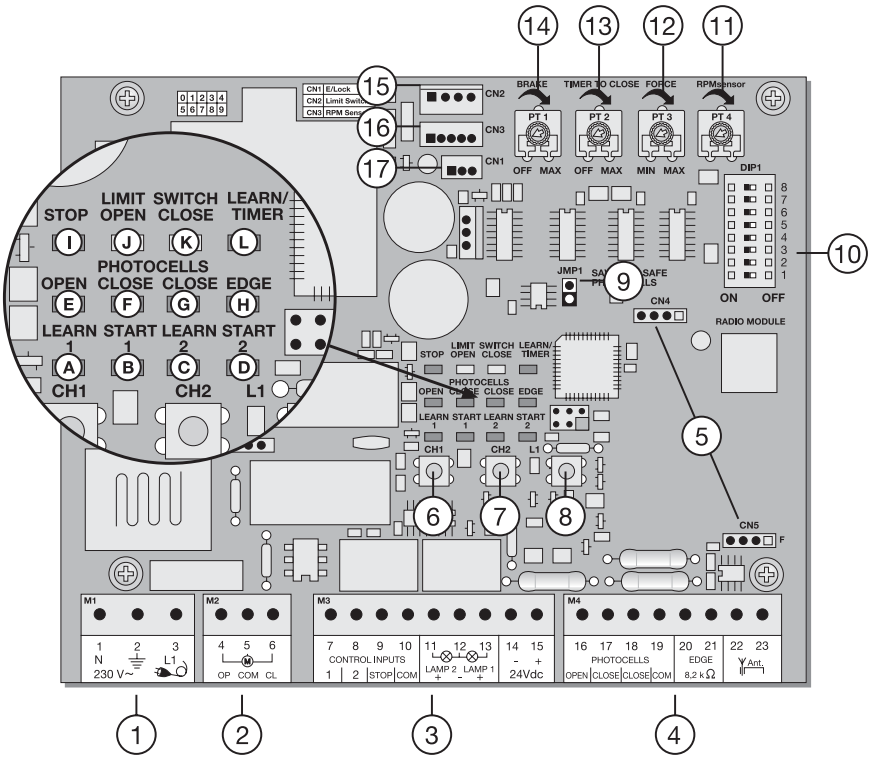

709421D

ПРОГРАММЫ

Устройство управления имеет 5 режимов работы (программ). Требуемая программа настраивается ДИП-переключателями «ON» (ВКЛ) и «OFF» (ВЫКЛ).

DIP 1 DIP 2 DIP 3	Вкл Выкл Вкл Выкл Вкл Выкл	Приводу приданы различные режимы работы (см. отдельную таблицу)
DIP 4	Вкл	Мягкий останов (медленное движение) активен. За 2 секунды до достижения концевых выключателей активируется мягкий останов. Привод останавливается только после того, как достигнуты концевые выключатели или достигается максимальная длительность фазы мягкого останова (10 секунд).
	Выкл	Мягкий останов (медленное движение) неактивен. В обоих направлениях «ОТКРЫТО/ЗАКРЫТО» привод отключается сразу же при достижении концевых выключателей.
DIP 5	Вкл	Настройка фоторелейных завес Chamberlain Failsafe (770E/771E), соответствует EN60335-2-103.
	Выкл	Настройка фоторелейных завес Chamberlain (100263E) или других
DIP 6	Вкл	Функция включения проблесковой лампы на 2 секунды до пуска привода.
	Выкл	Функция предварительного включения не активна
DIP 7	Вкл	см. B
	Выкл	см. A
DIP 8	Вкл	Возможность подключения устройства контроля ворот (24 В/3 Вт) Состояние: Постоянно не горит = ворота закрыты Мигает = ворота в движении «ОТКРЫТО» или «ЗАКРЫТО» Постоянно горит = ворота открыты
	Выкл	Путем предвключения реле (принадлежность) можно также организовать освещение двора.

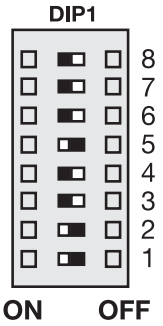

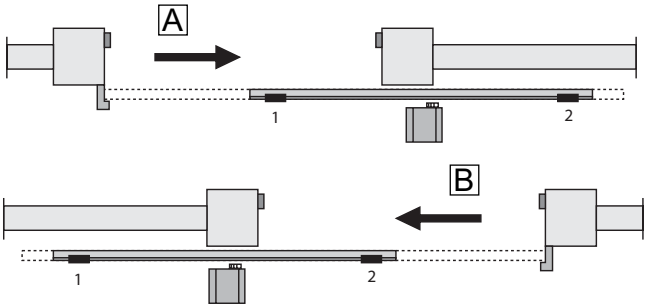

ПОТЕНЦИОМЕТРЫ

PT1 (триммер 1): Тормоз (Brake)
Когда ворота досТигаюТ своих концевых выключаТелей, привод оТключаеТся. В зависимосТи оТ веса и функции вороТ, он продолжаеТ еще немного двигаТься под дейсТвием инерции. С помощью функции «Тормоз» можно акТивно заТормаживаТь вороТа, сТем самым водя к минимуму нежелаТельный выбег по инерции. Левый упор = Тормоз ВЫКЛ.

PT2 (триммер 2): Автоматическое закрытие (Timer to close)
Можно определить время ожидания ворот в положении ВОРОТА ОТКРЫТЫ.
0-150 с. После истечения установленного времени ворота ворота закрываются. Возможно только при подключенной фоторелейной завесе (771E/770E). (Невозможно при самоудержании и разделении каналов)

PT3 (триммер 3): Настройка усилия (Force)
Определяется усилие, с которым должен работать двигатель. Требуемое усилие зависит от веса и функции ворот.

PT4 (триммер 4): RPM-сенсор
См. описание RPM-сенсора
Неактивно в режиме «Медленное движение»

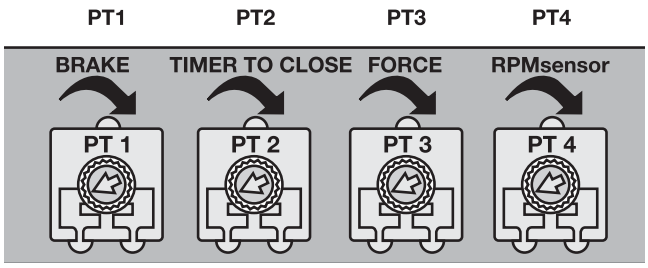

Отдельная таблица для настройки режимов работы

	DIP1	DIP2	DIP3	Импульсный датчик/канал 1	Импульсный датчик/канал 2
Стандарт	ВКЛ	ВКЛ	ВЫКЛ	1. импульс открывает, следующий останавливает, следующий закрывает, следующий останавливает Импульс во время закрытия открывает Импульс во время паузы незамедлительно закрывает ворота	
Стандарт и Функция пешеходов	ВЫКЛ	ВКЛ	ВЫКЛ	1. импульс открывает, следующий останавливает, следующий закрывает, следующий останавливает Импульс во время паузы незамедлительно закрывает ворота	1. импульс открывает для пешеходов, ворота открываются на 10 секунд
Разделение каналов	ВКЛ	ВКЛ	ВКЛ	1. импульс открывает, следующий останавливает, следующий открывает, следующий останавливает и т. д. Импульс во время закрытия останавливает ворота, следующий открывает	Нет реакции при закрытых воротах Импульс во время открытия останавливает ворота, следующий закрывает Импульс во время закрытия останавливает ворота, следующий закрывает, следующий останавливает, следующий закрывает и т. д.
Стоянка	ВКЛ	ВЫКЛ	ВЫКЛ	1. импульс полностью открывает ворота, дальнейшие импульсы игнорируются. Импульс во время паузы снова запускает время паузы Импульс во время закрытия открывает ворота	Нет реакции при закрытых воротах Импульс во время открытия останавливает ворота, следующий закрывает Импульс во время паузы незамедлительно закрывает ворота Импульс во время закрытия останавливает ворота, следующий открывает
Без самоудержания (схема безопасности)	ВЫКЛ	ВЫКЛ	ВЫКЛ	Для открытия требуется длительный сигнал, отпускание вызывает останов Радио не активно, предохранительные устройства не активны, концевые выключатели активны	Для закрытия требуется длительный сигнал, отпускание вызывает останов Радио не активно, предохранительные устройства не активны, концевые выключатели активны

Замечание: Если необходимые предохранительные устройства (фоторелейная завеса/контактная планка) повреждены, постоянно активны (коммутируют) или не подключены запрограммированные устройства, устройство управления работает без самоудержания (схемы безопасности). См. описание. Для возможной коррекции проверьте светодиоды сорстояния или см. описание работы и раздел «Часто задаваемые вопросы».

ПРИНАДЛЕЖНОСТИ

ФОТОРЕЛЕЙНЫЕ ЗАВЕСЫ (ОПЦИЯ)

Фоторелейные завесы служат для защиты ворот и должны использоваться. Место монтажа зависит от конструкции ворот. Согласно EN12453 должна быть установлена пара фоторелейных завес на высоте 200 мм; вторая пара - в таком же положении на высоте 700 мм. В качестве опции может быть установлена третья пара фоторелейных завес. Фоторелейные завесы состоят из передатчика и прриемника и должны находиться друг против друга. Корпус фоторелейной завесы (пластмассовый) можно открыть отверткой. Фоторелейная завеса крепится на стене с помощью небольших винтов и дюбелей. Можно эксплуатировать две различные системы фоторелейных завес. (см. описание ДИП-переключателей). Если должна быть возможной функция «Автоматическое закрытие», необходимо установить фоторелейную завесу Chamberlain – Failsafe. Комбинация фоторелейных завес невозможна. Система Chamberlain –Failsafe (2-кабельная система) имеет по обеим сторонам небольшой, видимый снаружи светодиод, показывающий состояние фоторелейной завесы. Предлагаются две модели фоторелейной завесы Chamberlain –Failsafe. Один из вариантов идеально подходит для монтажа на противолежащих стенах. Другой - идеально для монтажа на внутренней стороне ворот, т. к. уже имеются накладки для монтажа.

Диагностика на фоторелейной завесе Chamberlain-Failsafe

СИД светится постоянно = в порядке

СИД мигает = фоторелейная завеса блокирует устройство управления

СИД не горит = нет тока, неверное подключение или перепутаны полюса

Диагностике на устройстве управления

СИД не горит = в порядке

СИД светится постоянно = фоторелейная завеса блокирует

СИД мигает = в порядке, не подключена фоторелейная завеса

Поперечное сечение кабеля: 0,5мм² или больше.

Напряжение: 12/24 В AC/DC.

Не использовать жесткие медные провода. Запрещается параллельная прокладка с кабелями 230 В или прокладка в том же кабельном канале.

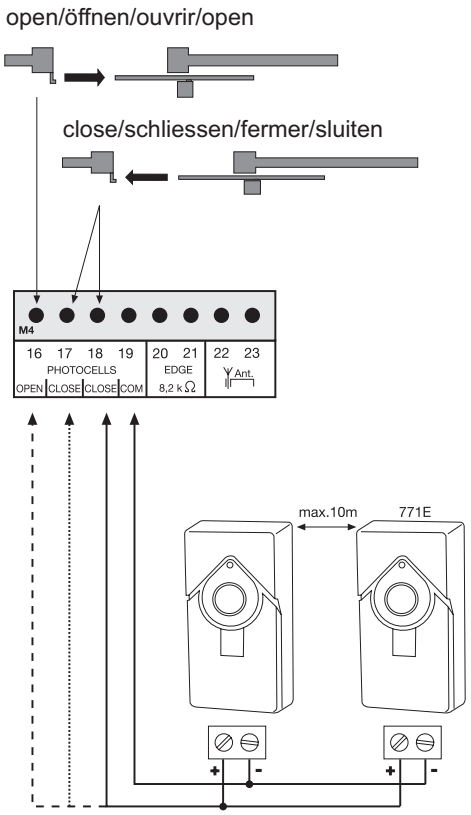

ПЕРЕМЫЧКА/ВСТАВНАЯ ПЕРЕМЫЧКА

Эксплуатация с фоторелейными завесами Failsafe модели 771E/770E

Перед обучающим перемещением и после подключения фоторелейной завесы (завес) перемычка должна быть вытащена. Таким образом устройство управления узнает, была ли установлена 1, 2 или 3 пары фоторелейных завес. Если позднее устанавливаются еще и (другие) фоторелейные завесы, необходимо выполнить сброс. Перемычка должна быть вставлена и снова вытащена. Дождитесь реакции устройства управления (ЩЕЛЧОК). ДИП-переключатель 5 должен находиться в положении ON.

Эксплуатация с релейными фоторелейными завесами, например, 100263

Устройство управления необходимо отсоединить от сети на несколько секунд. Все зажимы, к которым подключена фоторелейная завеса, должны быть шунтированы с помощью COM. (16-19, 17-19, 18-19). Электропитание релейной фоторелейной завесы оот зажимов 14-15.ДИП-переключатель 5 должен находиться в положении OFF. Перемычка должна быть вытащена.

Замечание: Новый монтаж релейных фоторелейных завес согласно EN12978 более не допускается, т. к. в них не проводится самопроверка (Failsafe).

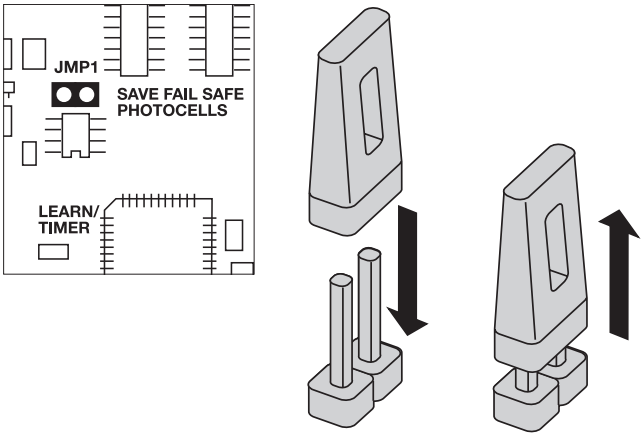

Эксплуатация без фоторелейных завес

Не допускается для нормальной эксплуатации. В этом случае ворота должны предохранять контактные планки. Устройство управления необходимо отсоединить от сети на несколько секунд. Все зажимы 16-17-18-19 должны быть шунтированы. ДИП-переключатель 5 должен находиться в положении OFF. Перемычка должна быть вытащена.

Замечание: Запрещается комбинировать фоторелейные завесы различных конструкций.

КНОПКА / ВЫКЛЮЧАТЕЛЬ С ЗАМОЧНЫМ МЕХАНИЗМОМ (ОПЦИЯ)
Устройство управления / привод можно активировать с помощью различных входов. Это может быть выполнено посредством ручного передатчика или выключателя с замочным механизмом.
Ручной передатчик = см. пункт «Обучение ручного передатчика»
Коммутационный вход 1 = Input St. 1 Нормальный режим
Коммутационный вход 2 = Input St. 2 Активно при специальной настройке (см. описание ДИП-переключателей)

АВАРИЙНАЯ ОСТАНОВКА (ОПЦИЯ) 600084
Если подключен выключатель, с его помощью можно остановить или заблокировать систему. Движение створки незамедлительно прерывается. Если выключатель не установлен, зажимы 9 и 10 должны быть шунтированы.
Поперечное сечение кабеля: 0,5 мм² или больше.
Напряжение: 12/24 В AC/DC.

КОНТРОЛЬ ВОРОТ / ОСВЕЩЕНИЕ (ОПЦИЯ)
Для контроля состояния ворот можно подключить лампу накаливания 24 В/3 Вт. В качестве альтернативы, путем предвключения реле можно также организовать освещение двора.
Поперечное сечение кабеля: 0,5 мм² или больше.
Напряжение: 24 В

ПРОБЛЕСКОВАЯ ЛАМПА (ОПЦИЯ) FLA24-2
К устройству управления можно подключить проблесковую лампу. Она предупреждает людей о движении ворот. Проблесковую лампу рекомендуется устанавливать в видном месте и как можно выше. Устройство управления подает постоянный сигнал, который преобразуется лампой в мигание.
Поперечное сечение кабеля: 0,5 мм² или больше.
Напряжение: 24 В DC

ВЫХОД 24 В DC
Для релейных фоторелейных завес или других устройств (например, приемника)
макс. 500 мА

Не использовать жесткие медные провода.
Запрещается параллельная прокладка с кабелями 230 В или прокладка в том же кабельном канале.

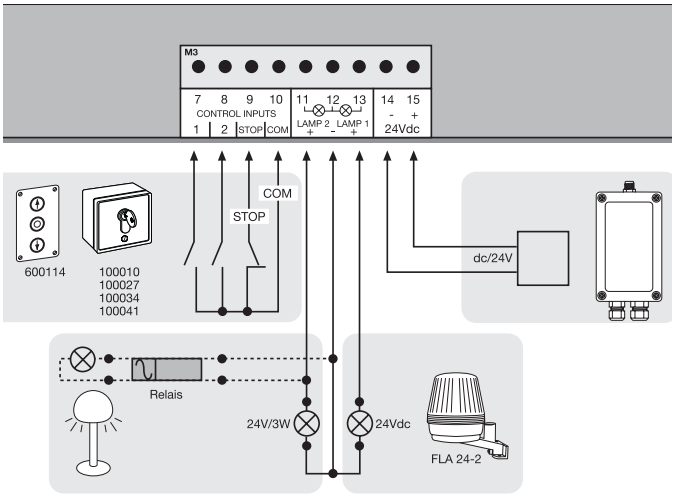

КОНТАКТНАЯ ПЛАНКА (ОПЦИЯ)
К устройству управления может быть подключена контактная планка, работающая по принципу 8,2 кОм, т. е. на конце контактной планки закреплен измерительный резистор 8,2 кОм. Он обеспечивает постоянный контроль цепи тока. Устройство управления поставляется со встроенным резистором 8,2 кОм. Несколько контактных планок подключаются последовательно.
Поперечное сечение кабеля: 0,5 мм2 или больше.
600176 Большой профиль на 1 м
600152 Монтажный комплект «Большой профиль»
600077-1 Монтажная рейка 2 м
G-Intset Комплект передачи «Профессионал» при монтаже планок на створке ворот
G-NSPG45/4 Передача сигнала с помощью спирального кабеля (макс. ширина 8 м)
G-AC1103 Устройства разгрузки от усилий натяжения/блок для спирального кабеля

АНТЕННА (ОПЦИЯ) ANT4X-1LM
Устройство управления в серийном исполнении оснащено проволочной антенной.
Антенна (принадлежность) может быть подключена к зажимам 22 и 23. Благодаря ей достигает большая дальность действия (радио). Антенную устанавливать как можно выше.

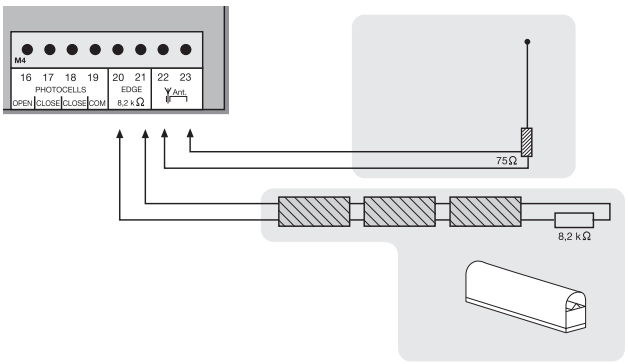

Не использовать жесткие медные провода.
Запрещается параллельная прокладка с кабелями 230 В или прокладка в том же кабельном канале.

РАДИОМОДУЛЬ (ОПЦИЯ)
Для управления устройством управления посредством радиосигналов необходимо вначале установить радиомодуль в гнезда CN/CN5. Предлагаются следующие модули: 801221 (433.92 МГц),801429 (27.145 МГц), 207542 (315.15 МГЦ, Китай)

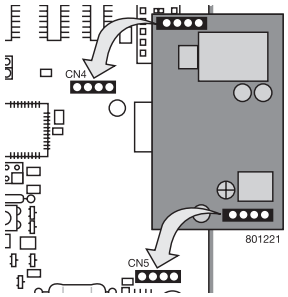

ОБУЧЕНИЕ / УДАЛЕНИЕ РУЧНОГО ПЕРЕДАТЧИКА
Нажмите кнопку CH1. Светодиод «Learn1» загорается красным свечением. Теперь нажмите приблизительно на 5 секунд кнопку ручного передатчика. Теперь светодиод «Learn 1» мигает. Готово. Теперь повторите эти действия для CH2. Но теперь нажмите еще не занятую кнопку ручного передатчика. Устройство может быть обучено 128 ручным передатчикам.

Для удаления выученного ручного передатчика просто нажимайте кнопку CH1 до тех пор, пока светодиод не погаснет. Повторите эти действия для CH2.

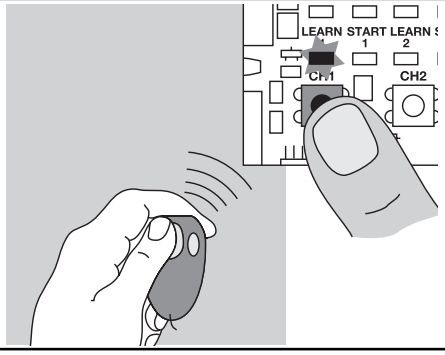

RPM-СЕНСОР (ОПЦИЯ) 041ACOM17001
В качестве опции может быть установлен датчик частоты вращения (RPM-сенсор). Сенсор крепится на двигатьеле двумя винтами. Сенсор обеспечивает автоматическое реверсирование ворот при распознавании препятствия и должен быть всегда настроен как можно более чувствительным. Сенсор активен только во время быстрого движения привода и отключается в фазе мягкого останова (медленного движения). RPM-сенсор: штекер CN3 на устройстве управления

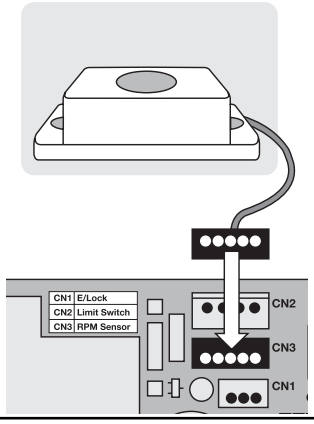

ЭЛЕКТРОЗАМОК (ОПЦИЯ) 203285 (12 В)
Электрозамок может быть подключен к устройству управления через штекер CN1. Дополнительно предлагаемое небольшое релейное устройство управления (207399) устанавливается между электроникой привода и электрозамком.

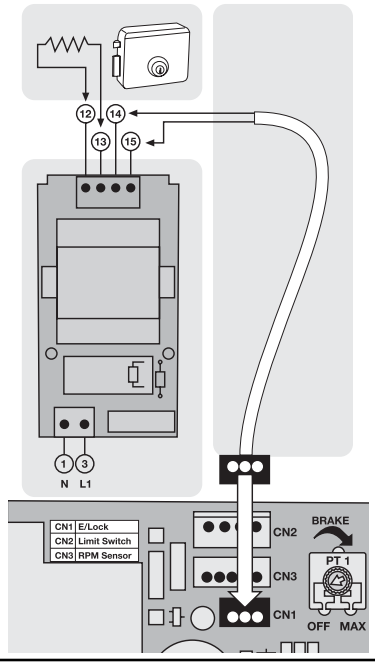

Не использовать жесткие медные провода.
Запрещается параллельная прокладка с кабелями 230 В или прокладка в том же кабельном канале.

ПЕРВЫЙ ВВОД В ЭКСПЛУАТАЦИЮ
БАЗОВАЯ НАСТРОЙКА

Точно выполните все действия пункт за пунктом. В случае сомнений начните с самого начала. Не спешите во время выполнения этих настроек.

1. Все ли необходимое для эксплуатации подключено? Двигатель (двигатели), фоторелейная завеса (1), проблесковая лампа, кнопка или выключатель и т. п.?
2. Убедитесь в том, что в зоне ворот не находятся или не могут находиться люди.
3. Проверьте правильность работы светодиодов (лампочек) или блокируют ли они одну из функций. Красные светодиоды должны быть выключены, зеленые светодиоды должны светиться. (за исключением светодиодов состояния концевых выключателей - желтого цвета)
4. Если уже не поставлено в таком состоянии, настройте ДИП-переключатели на программу «Стандарт»: 1= «ON», 2=«ON», 3=«OFF».
Возможные изменения можно выполнить позднее. (см. описание ДИП-переключателей).
5. Установите ДИП-переключатель на «ON». Возможно исключение (см. описание ДИП-переключателей).
6. ДИП-переключатель 7 определяет направление открытия (см. описание ДИП-переключателей).
7. Установите усилие на потенциометре «FORCE» не более, чем на 30%. Для очень легких ворот даже на меньше значение. Вначале попробовать, затем исправить. Повышать усилие только с небольшим шагом.

Программирование времени для участка пути

1. Разблокировать ворота и переместить вручную до концевых выключателей. Таким образом Вы проверяете, показываются ли концевые выключатели для положений «ОТКРЫТО/ЗАКРЫТО» правильным светодиодом.
(ОТКРЫТО = OPEN, ЗАКРЫТО = CLOSED). Если активирован правильный концевой выключатель, соответствующий светодиод гаснет.
2. Ворота снова переместить вручную между концевыми выключателями «ОТКРЫТО» и «ЗАКРЫТО» и заблокировать. (Оба концевых выключателя должны быть неактивными.)
3. Коротко нажать кнопку L1 (1 секунда), ворота открываются. Когда ворота достигают концевого выключателя «ОТКРЫТО», они на короткое время останавливаются, а затем снова автоматически закрываются. После того, как ворота достигли концевого выключателя «ЗАКРЫТО», программирование закончено.

ВНИМАНИЕ! Если ворота закрываются вместо того, чтобы открываться, ДИП-переключатель 7 должен быть перемещен в другое положение! После этого начать программирование с пункта 1.

Теперь было запрограммировано время для требуемого участка пути. Был автоматически запрограммирован мягкий останов (медленное движение) за 4-5 секунд до достижения концевых выключателей. Его можно затем активировать посредством ДИП-переключателей. (см. описание ДИП-переключателей).

Завершение инсталляции/программирования:

Если участки пути запрограммированы, можно обучить систему ручным передатчикам (не требуется, в комплектах), а также удалить их.
1. Запустите ворота с помощью ручного передатчика или подключенной кнопки и пронаблюдайте за процессом. Снова закройте ворота, НЕ выполняя настройки.
Указание 1: Ворота не реагируют (см. «Фоторелейная завеса», описание «Перемычка»).
Указание 2: Если ворота реагируют только посредством выключателя (зажим 7+10), то либо не обучено/отсутствует радио, либо неправильно вставлен радиомодуль.
2. Если ворота не закрываются полностью автоматически, установите потенциометры на другие значения, изменив их на основании проведенного испытания. (Откорректировать усилие)
3. Теперь начните второе испытание, соблюдая описанный выше порядок действий, и вначале закройте ворота, прежде чем снова выполнять настройки.
4. Когда все настройки выполнены, проверьте работу фоторелейных завес, кнопок, проблесковой лампы, ручного передатчика, принадлежностей и т. п.Если требуется автоматическое закрытие, поверните потенциометр „TIMER TO CLOSE« по часовой стрелке. Вы можете настроить время паузы, по желанию, в диапазоне 0-150 секунд.
И эти настройки выполняйте при закрытых воротах.
5. Покажите всем людям, связанным с управлением воротами, как протекает движение ворот, как работают предохранительные функции и как можно управлять приводом вручную.

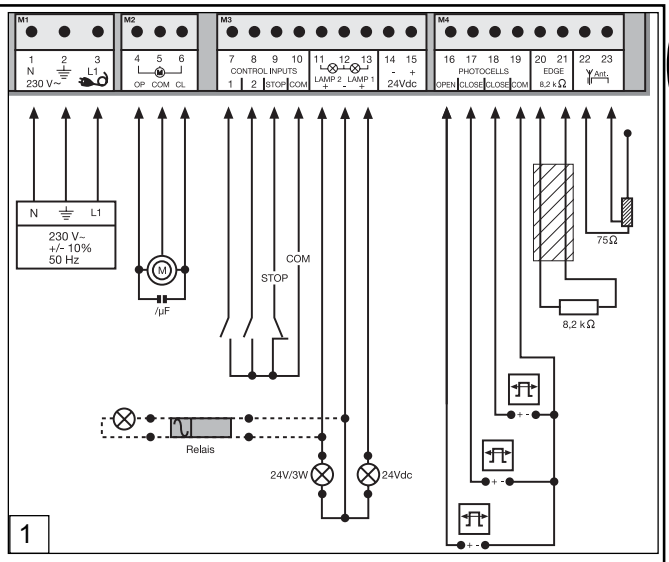

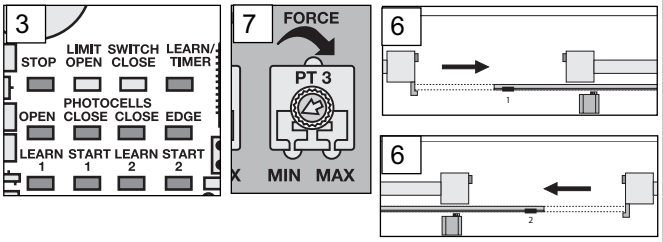

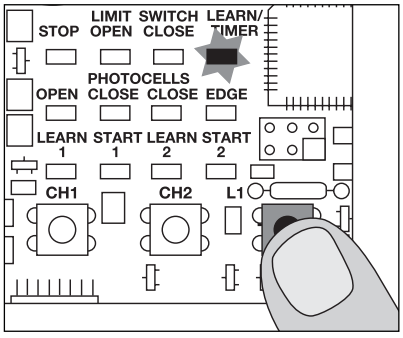

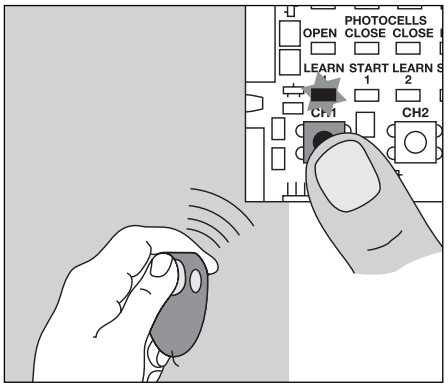

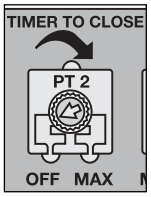

Часто задаваемые вопросы

Устройство управления больше не функционирует с ручным передатчиком, только с выключателем и только до тех пор, пока кнопка нажимается и удерживается нажатой. Кнопка (1) «Открыто» или кнопкой (2) «Закрыто»	1. Настройка ДИП-переключателей не соответствует желаниям 2. Предохранительная фоторелейная завеса, контактная планка или останов блокируют устройство управления 3. Была подключена только одна фоторелейная завеса для «ОТКРЫТО»	1. Для устранения неисправности требуется коррекция ДИР-переключателей. Если ошибка не может быть устранена, требуется сброс («reset») и повторное программирование (см. «Фоторелейная завеса») 2. Должна быть подключена минимум одна фоторелейная завеса, активная в положении «ЗАКРЫТО» или «ОТКРЫТО и ЗАКРЫТО».
Установка не закрывает автоматически, она ОТКРЫВАЕТ автоматически	Кабели двигателя перепутаны местами	Необходимо поменять местами кабели двигателя (коричневый, черный)
Устройство управления не функционирует с ручным передатчиком	1. Не запрограммирован ручной передатчик 2. Одна из фоторелейных завес блокирует	1. Запрограммировать ручной передатчик 2. Проверить фоторелейные завесы
Ворота только открываются	1. Фоторелейная завеса блокирует 2. Настройка ДИП-переключателей не соответствует желаниям	1. Первый концевой выключатель «Ворота ОТКРЫТЫ» Требуется проверка работы и подключения концевых выключателей 2. Проверить ДИП-переключатели
Устройство управления не работает	Не было проведено обучение участку пути	Провести обучение участку пути. См. «Первый ввод в эксплуатацию»
При мягком останове створк не открывается/закрывается полностью	1. Недостаточно большое усилие при высокой ветровой нагрузке (цельные ворота) 2. Тяжелые ворота/тяжелый ход ворот	1. Заново отрегулировать усилие (повысить) 2. Улучшить легкость хода 3. Запрограммировать устройство управления без мягкого останова
Универсальный (иного изготовителя) приемник радиосигналов не работает	Учитывать полярность (зажимы 14/15)	Поменять местами кабеля «+» и «-»

Заявление о соответствии стандартам

Нижеподписавшийся заявляет настоящим, что указанный прибор соответствует требованиям приведенных ниже нормативных актов и стандартов.
Модель: CB22
EN55014, EN61000-3, EN61000-4, ETS 300 683, EN 300 220-3, EN60335-1, EN60335-2-103 и EN13241-1

- 89/336/EEC
- 73/23/EEC
- 1999/5/EC

Заявление изготовителя

При условии правильного, согласно всем инструкциям изготовителя монтажа и обслуживания электрического устройства управления CB22 в сочетании с наружным приводом ворот, то устройство управления соответствует требованиям нормативного акта по машиностроению 89/392/EWG.

B.P. Kelkhoff
Manager, Regulatory Affairs
Chamberlain GmbH
D-66793 Saarwellingen
October, 2005

CE Barbara P. Kelkhoff

Заявление о соответствии стандартам комплектной системы ворот согласно нормативному акту по машиностроению 98/37/EC и EN13241-1 для передачи пользователю системы можно получить под номером 114A3152-GTO.

© Chamberlain GmbH 2005, all rights reserved