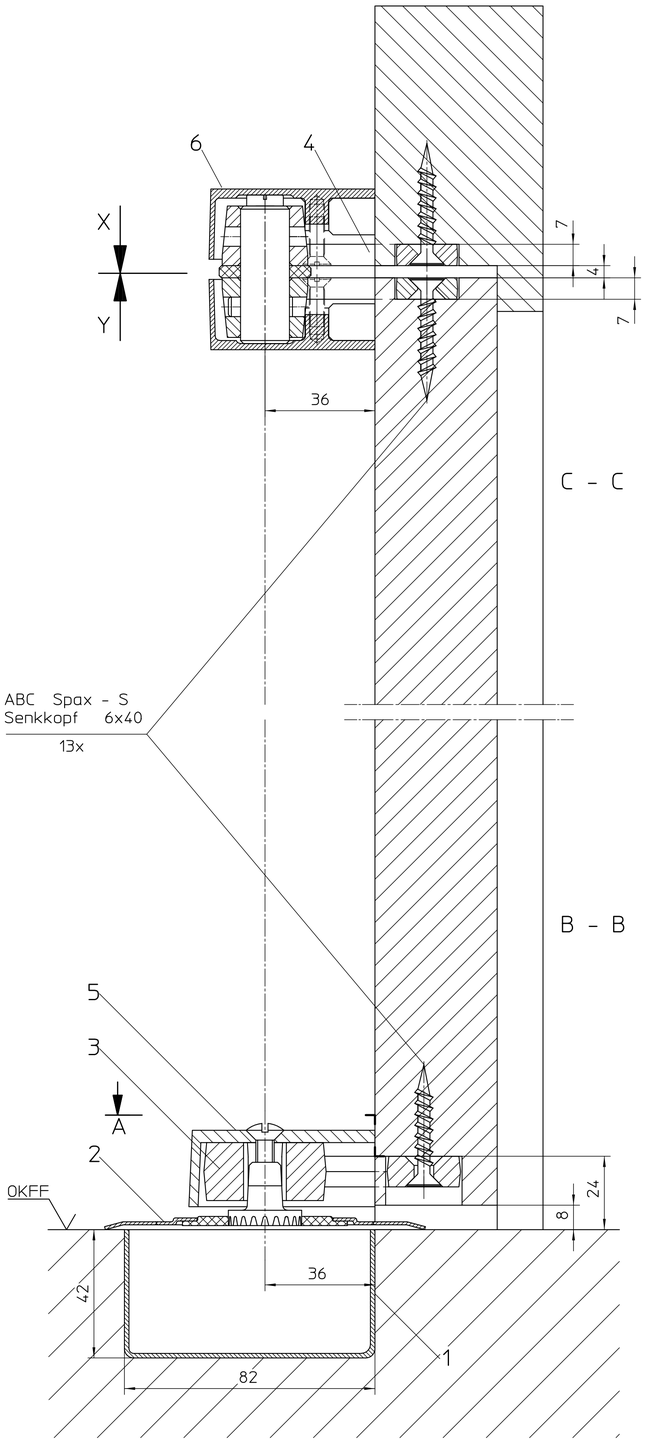

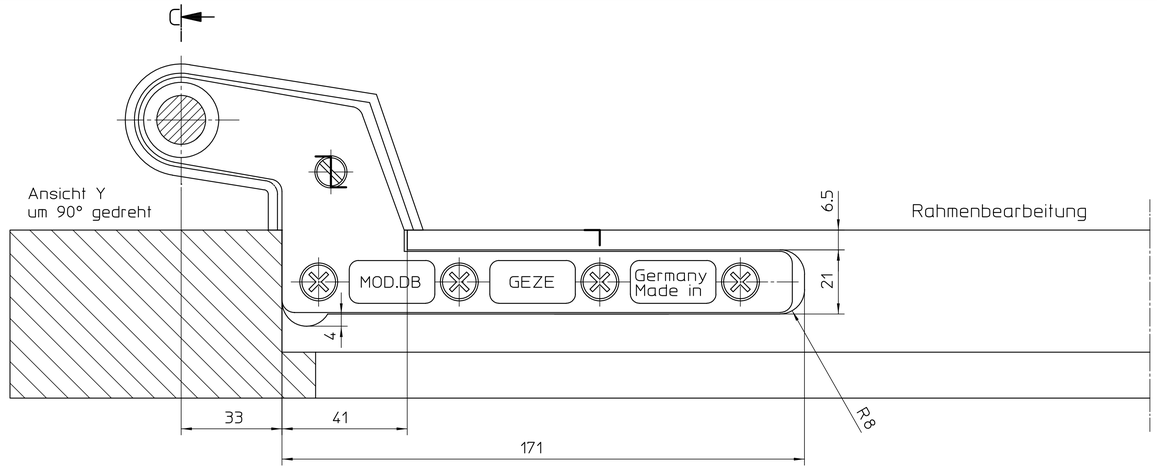

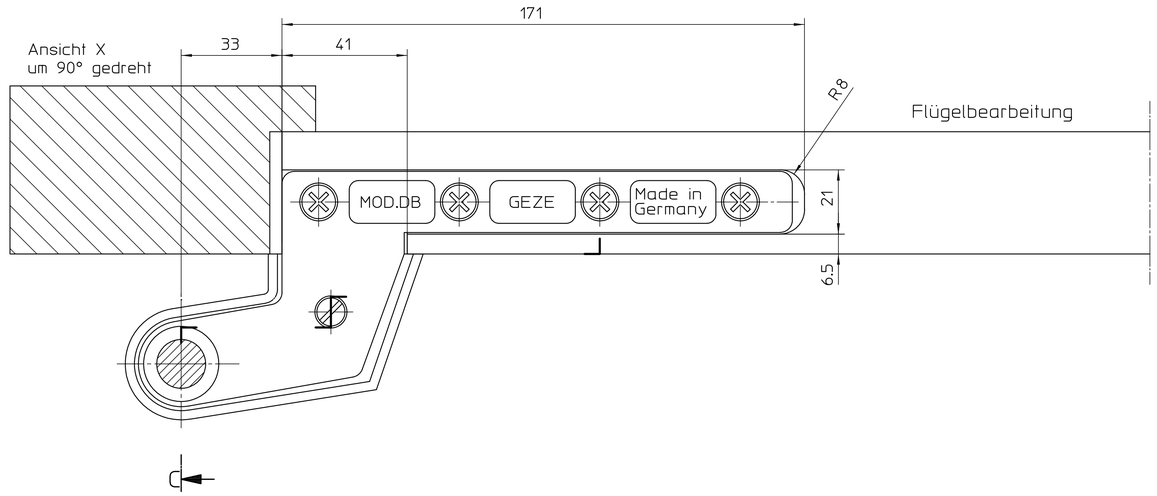

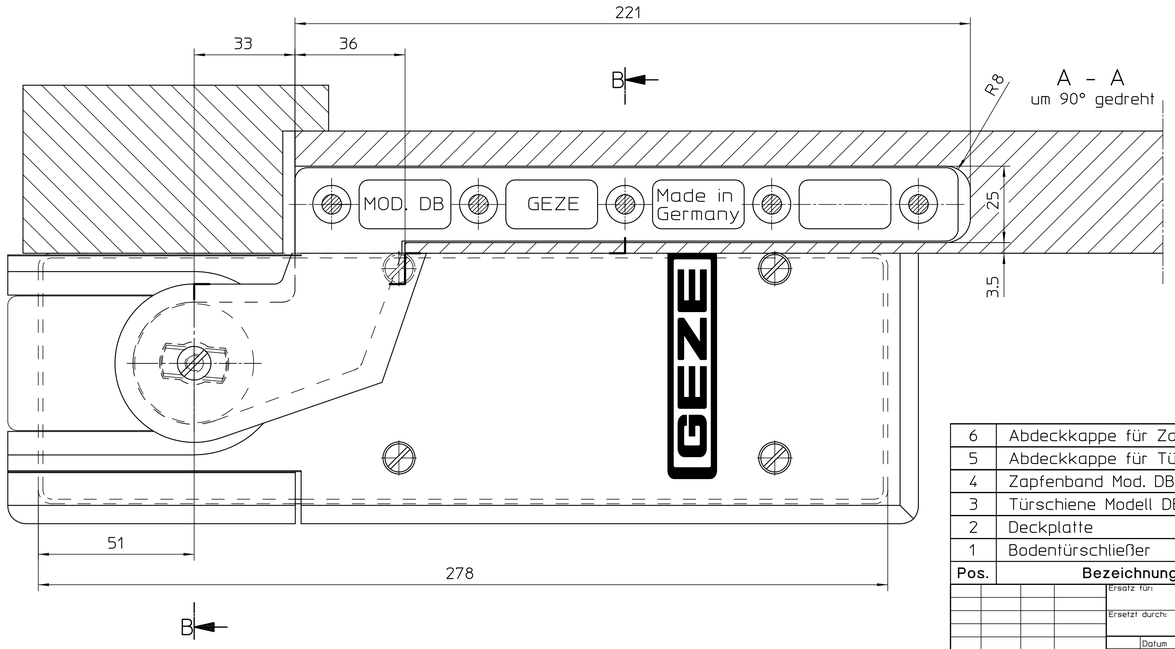

Pos.	Bezeichnung	Ausführung	Anzahl
6	Abdeckkappe für Zapfenband	auf Anfrage	1 Stück
5	Abdeckkappe für Türschiene	auf Anfrage	1 Stück
4	Zapfenband Mod. DB Komb. C	Ident-Nr. 44787	1 Stück
3	Türschiene Modell DB	Ident-Nr. 44579	1 Stück
2	Deckplatte	auf Anfrage	1 Stück
1	Bodentürschließer	auf Anfrage	1 Stück

Vers.	Datum	Name	Mitt.Nr.
00	17.09.2004	tbm3	xxxxx

Ersetzt für:
Ersetzt durch:

Benennung
GEZE TS 500NV/ TS 500N EN3
in glattschlagender Holztür

	Datum	Name
Bearb.	17.09.2004	tbm3
Freig.:	12.01.2005	tbm2
Norm		

GEZE GmbH
P.O. Box 13 63
71226 Leonberg
Germany

Material Nr.

Maßstab 1:1

alte techn.Nr.

Blatt / von 1 1

Zeichnungs Nr. 21101-0-431

Diese Zeichnung entspricht dem Entwicklungsstand des Zeichnungsdatums bzw. der letzten Änderungseintragung.Aus der Benutzung der Zeichnung können keine Ansprüche, gleich welcher Art, einschließlich Schadensersatzansprüche, abgeleitet und gegen GEZE geltend gemacht werden. Die Zeichnung bleibt unser Eigentum und ist Dritten nur für die Vertragsdauer zur Benutzung überlassen.Sämtliche sich aus der Zeichnung ergebenden Ansprüche stehen ausschließlich GEZE zu.Ohne vorherige Zustimmung von GEZE darf diese Zeichnung weder vervielfältigt noch Dritten zugänglich gemacht werden.